COPPIA AVVITAMENTO CANNOTTO: 20±5Nm

PMAX A REGIME=7 bar

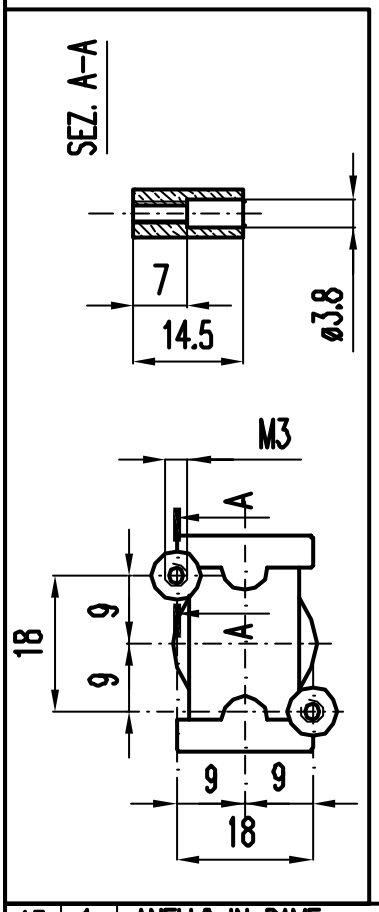

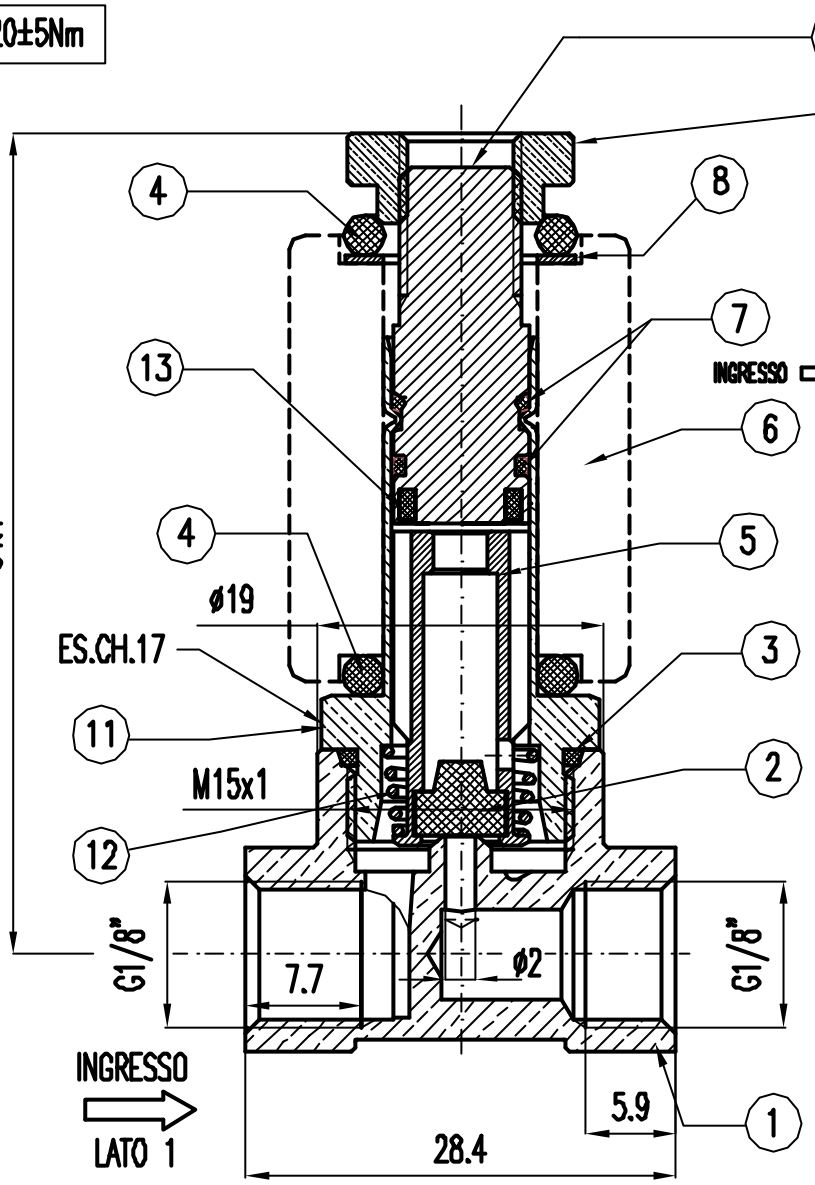

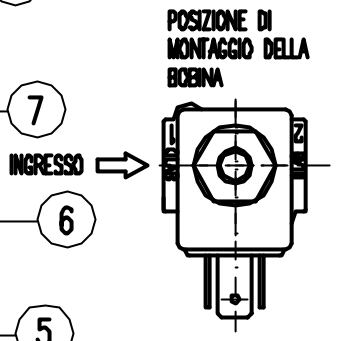

REV.	DATA	MODIFICA ESEGUITA	FIRMA
I	14/02/07	Modificato materiale ghiera	MARCHINI
H	06/11/06	Eliminato note stamp. mese/anno e vibr. manu.	MASSAROTTO
G	22/09/04	Aggiornata coppia di serraggio cannotto	MASSAROTTO
F	16/06/04	Aggiunta nota controllo vibrazione e resistenza	MASSAROTTO
E	09/06/04	Aggiunto secondo OR 9000/6	MASSAROTTO

POS.	Q.TA'	DESCRIZIONE	MATERIALE		PESO [g]	N° DISEGNO
13	1	ANELLO IN RAME	Cu ELETTR.			9000/15
12	1	MOLLA CONICA	AISI 302			9000/11R
11	1	CANNOTTO M15x1	CW614N (ex OT58)			9000/201
10	1	NUCLEO FISSO	AISI430 IMRE			6056/4
9	1	GHIERA	CW614N	I		9000/8
8	1	RONDELLA ELASTICA	ACCIAIO C70			6000/105
7	2	O.R. PER CANNOTTO	VITON ALIM.			9000/6IA
6	1	BOBINA CON SEDE O.R. TIPO 6000 CL. H (230 V 50 Hz VDE, CE)	/			6000BH/K5FV-0
5	1	NUCLEO MOBILE	AISI430 IMRE			9000/3
4	2	GUARNIZIONE O-RING R9	EDPM			O.R. R9L
3	1	RONDELLA TENUTA CANNOTTO M15x1	HOSTAFLON TF1502			9000/22
2	1	GUARNIZ. TENUTA INFERIORE	VITON ALIM.			9000/9IA
1	1	CORPO E.V. SERIE 9000 - DN=2 mm	CW617N (ex OT58)			9000/12

CATEGORIA CONTABILE
EWAP

GRUPPO MERCEOLOGICO

(XX.YY) Quote CRITICHE

Da ESEGUIRE secondo
Ciclo Lavoro N°

	DISEGNATO	CONTROLLATO	APPROVATO
DATA	23/05/97		
FIRMA	FILIPPI		

SOSTITUISCE
DIS. N° 6056 Rev.G

CONTENUTO NEL
FILE N° 6056

TOLLERANZE GENERALI
CLASSE DI TOLLERANZA (O VALORE) m
NORMA UNI-ISO 2768

SCALA 2:1

OLAB srl

LA DITTA OLAB srl E' PROPRIETARIA DEL DISEGNO.
LA RIPRODUZIONE NON AUTORIZZATA SARA' PERSEGUITA A NORMA DI LEGGE.

COD. CLIENTE 0001351

RIF. CLIENTE C00674

DESCRIZIONE E.V. 2 VIE SERIE 9000
230Vac 50Hz - DN=2mm

NUMERO DISEGNO 6056