BE-EMV-110..Classic
serie 930

Messing Kugelhahn.
3/2-Wege Ausführung
gerade + L-Durchfluß Var1,od.var2
Ventilkugel mit T-Bohrung
und 3x Innengewinde

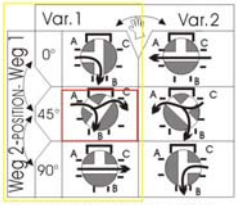

Stellzeit 105s/90°-RSM
Augsdrehmoment: max 25 Nm
Antriebsschutzart: IP54 nicht Kondensierend
Nennleistung: max 5W
Antriebsspannung: 230V, 50 Hz

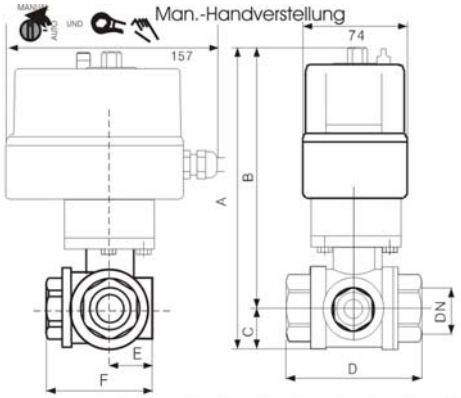

G	DN	A	B	C	D	E	F	KV	kg
1¼"	32	226	193	33	130	64	100	20	4
1½"	40	239	200	39	150	70	115	37.2	5
2"	50	254	207	47	170	90	135	48.7	7