Elektro-Magnetventil, 2/2 Wege, N.O., zwangsgesteuert

21HT3Z0Y110 ÷ 21HT5Z0Y160

PRODUKTBESCHREIBUNG:

Zwangsgesteuertes Magnetventil, geeignet zum Sperren von Medien, die mit den verwendeten Werkstoffen verträglich sind. Das Magnetventil benötigt keinen Mindestbetriebsdruck.
Die verwendeten Werkstoffe, Konstruktion und Prüfungen bürgen für Funktion, Zuverlässigkeit und lange Lebensdauer.

EINSATZGEBIETE: Industrieautomation, Vacuumverpackung Wärmetechnik

ANSCHLUSS: G 3/8 - G 3/4

SPULEN: 8W - Ø 13
BDA - BDS 155°C (Schutzklasse F)
BDF - BDV 180°C (Schutzklasse H)

DIE UMMANTELUNG UND HALTEHÜLSE WERDEN AUS 100% NEUWERTIGEM MATERIAL HERGESTELLT.

Max. zulässiger Druck (PS) 16 bar
Umgebungstemperatur :
mit Spule Klasse **F** - 10°C + 60°C
mit Spule Klasse **H** - 10°C + 80°C

Dichtungen	Temperatur		Medium
Y=NBR (Nitrilkautschuk) + PA (Polyamid)	- 10°C	+ 90°C	Diesel, Inertgase, Luft, Wasser
V=FKM (Fluorkautschuk)+ PA (Polyamid)	- 10°C	+ 140°C	Mineralöl (2°E), Benzin Diesel

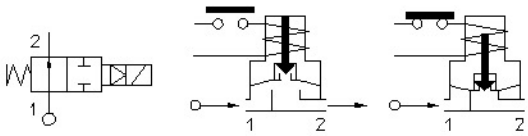

Für andere einsetzbare Dichtungen als NBR+PA, bitte den Buchstaben "**Y**" durch den unter " Dichtungen" aufgeführten ersetzen. Z.B. 21HT3Z0**V**110.

Anschluss ISO 228/1	Art.-Nr.	Max. zulässige Viskosität		Ø	Kv	Leistung	Druck		
							min.	M.O.P.D.	
		cSt	°E	mm	l/min	(Watt)	bar	AC bar	DC bar
G 3/8	21HT3Z0**Y**110	12	~ 2	11	20	8	0	10 *	10
G 1/2	21HT4Z0**Y**160			16	40				
G 3/4	21HT5Z0**Y**160								

Anm.
* Für den Einsatz mit AC, wird ein Brückengleichrichter zusammen mit der DC-Spule geliefert.
Auf Anfrage und für Mindestmengen.

Die Firma "ODE" behält sich sämtliche Rechte vor, Konstruktions-,Maß- und Werkstoffänderungen ohne Ankündigung vorzunehmen.

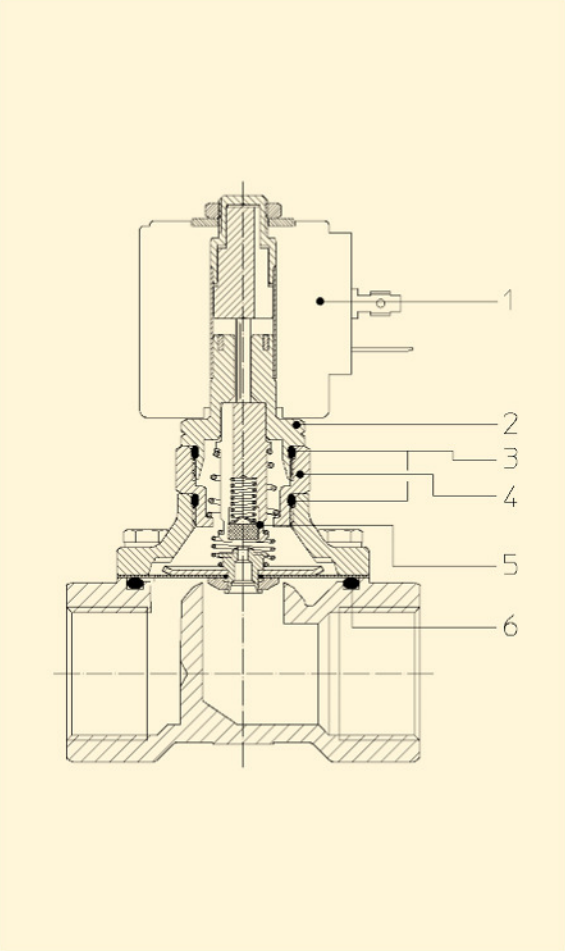

MATERIALIEN:

Körper	Messing - UNI EN 12165 CW617N
Ankerführungsrohr	Edelstahl AISI Serie 300
fester Anker	Edelstahl AISI Serie 400
beweglicher Anker	Edelstahl AISI Serie 400
Phasenverschiebering	Kupfer - Cu 99,9%
Feder	Edelstahl AISI Serie 300
Dichtung	Standard: Y=NBR+PA Auf Wunsch: V=FKM+PA
Sitz	Messing - UNI EN 12165 CW617N

Auf Wunsch:

Gerätestecker	Pg 9 oder Pg 11
Gerätestecker-Konformität	ISO 4400

MERKMALE:

Elektro-Konformität	IEC 335
Schutzart	IP 65 EN 60529 (DIN 40050) mit Gerätestecker

ERSATZTEILE:

1. **Spule:**
   Siehe Spulenverzeichnis
2. **Ankerführungsrohr**
   Servicesatz ohne Dichtung:
   Art. Nr. R450573
3. **O-Ring Dichtung:**
   Art. Nr. R990000/***B***
4. **Komplett nuss mit**
   O-Ring Dichtung :
   Art. Nr. R452863/***B***
5. **Membrane komplett mit**
   Feder:
   G 3/8 Art. Nr. R452879/***B***
   G 1/2 ÷ G 3/4 Art. Nr. R452862/***B***
6. **O-Ring Dichtung:**
   Art. Nr. R990105/***B***

WARTUNGSKIT:

G 3/8
Art. Nr. KTGHT3Z0***Y***11=***5+6***
G 1/2÷ G 3/4
Art. Nr. KTGHT4Z0***Y***16=***5+6***

ABMESSUNGEN:

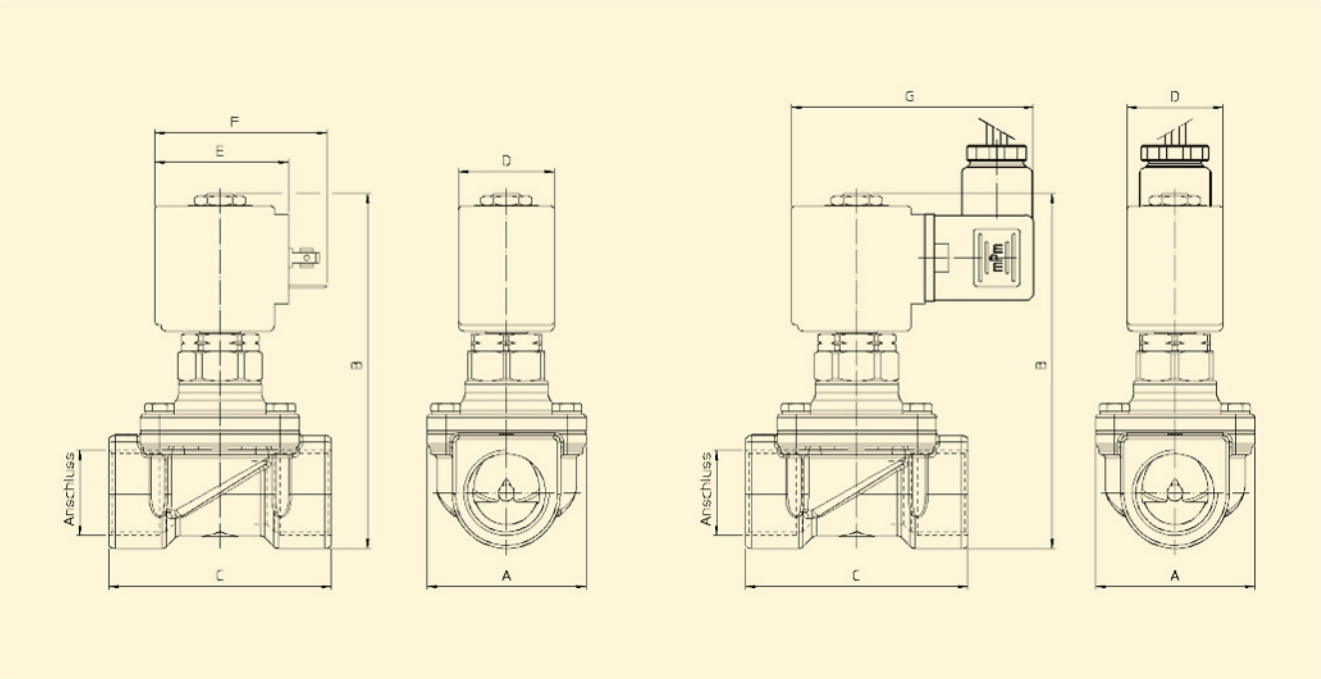

Typ	Anschluss ISO 228/1	A mm	B mm	C mm
21HT3Z0**Y**110	G 3/8	50	101	56
21HT4Z0**Y**160	G 1/2		112	70
21HT5Z0**Y**160	G 3/4			

SPULE	LEISTUNGSAUFNAHME		TYP	ABMESSUNGEN			
W ═	Anzug VA ~	Halteleistung VA ~		D mm	E mm	F mm	G mm
8 W	25	14,5	B	30	42	54	76