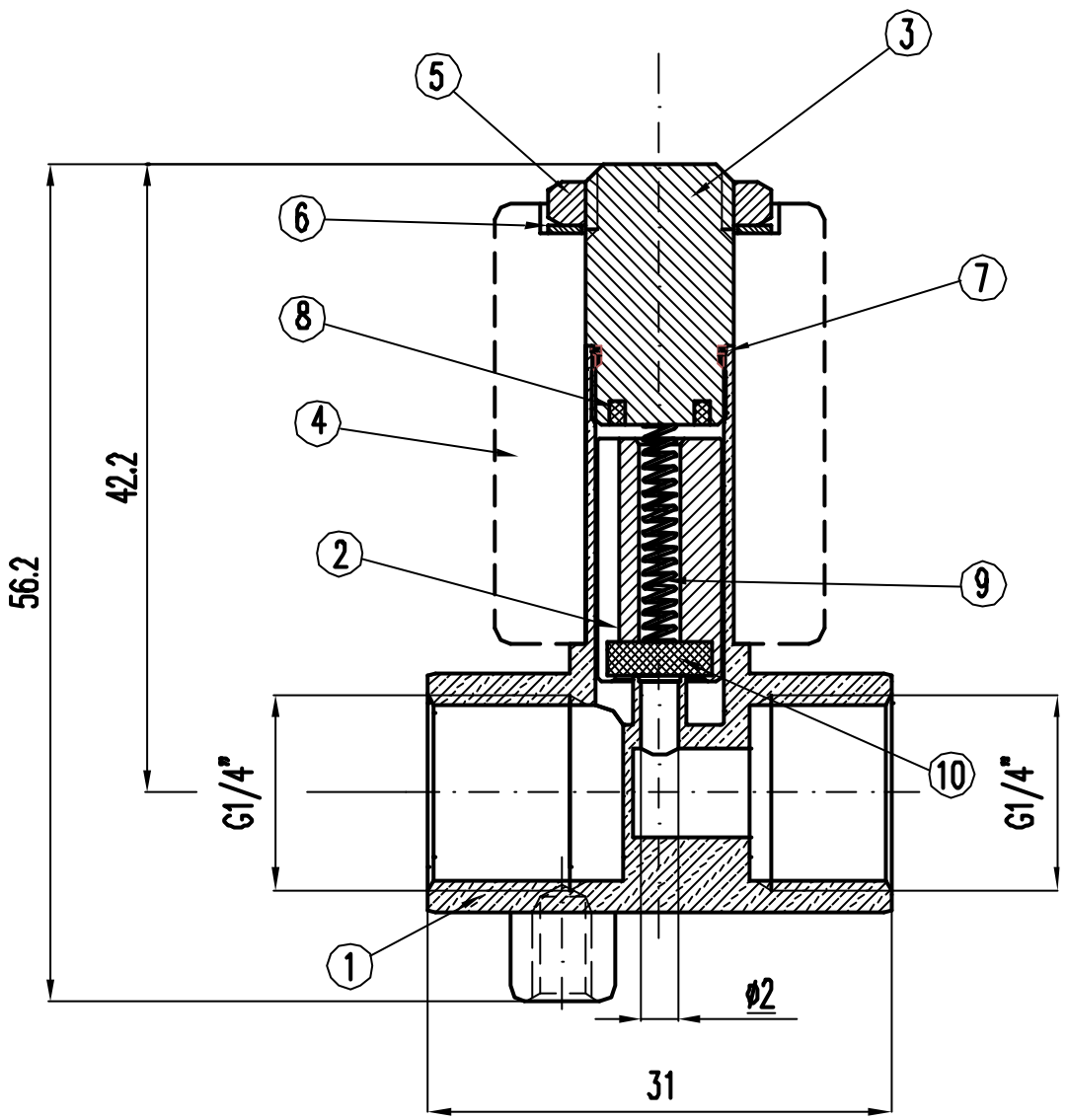

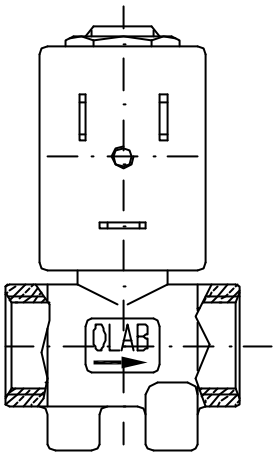

SCALA 1:1

FASTON RIVOLTI VERSO OSSERVATORE

POS.	Q.TA'	DESCRIZIONE	MATERIALE	PESO [g]	N° DISEGNO
10	1	FONDELLO DI TENUTA	NBR		6000/102B
9	1	MOLLA	ACCIAIO INOX		1427
8	1	ANELLO IN RAME	Cu ELETTROLIT.		5181/2
7	1	ANELLO DI TENUTA	TEFLON		6000/106
6	1	RONDELLA CONICA ELASTICA	ACCIAIO ZINC.		6000/105
5	1	GHIERA ES.CH.14	ACCIAIO AVP		6000/9
4	1	BOBINA SERIE 6000 230V 50Hz 9VA CLASSE H VDE	/		6000BH/K5FV
3	1	NUCLEO FISSO	AISI430F IMRE		5181/1
2	1	NUCLEO MOBILE	AISI430F IMRE		5182
1	1	CORPO ELETTROVALVOLA DN=2 mm	P-CuZn40Pb2		5865/1

REV.	MODIFICA ESEGUITA	DATA	FIRMA

CATEGORIA CONTABILE
EVAP

GRUPPO MERCEOLOGICO
6000

(XX.YY) Quote CRITICHE

Da ESEGUIRE secondo
Ciclo Lavoro N°

	DISEGNATO	CONTROLLATO	APPROVATO
DATA	10/03/04		
FIRMA	CAVALLI		

SOSTITUISCE DIS. N°

CONTENUTO NEL FILE N° 5865

TOLLERANZE GENERALI
CLASSE DI TOLLERANZA (O VALORE): m
NORMA UNI-ISO: 2768

SCALA 2:1

OLAB srl

LA DITTA OLAB srl E' PROPRIETARIA DEL DISEGNO.
LA RIPRODUZIONE NON AUTORIZZATA SARA' PERSEGUITA A NORMA DI LEGGE.

COD. CLIENTE

RIF. CLIENTE

DESCRIZIONE E.V.2 VIE 230V 50Hz 9VA PIEDINI FILETT.G1/4 FxG1/4 F DN=2mm

NUMERO DISEGNO 5865/F