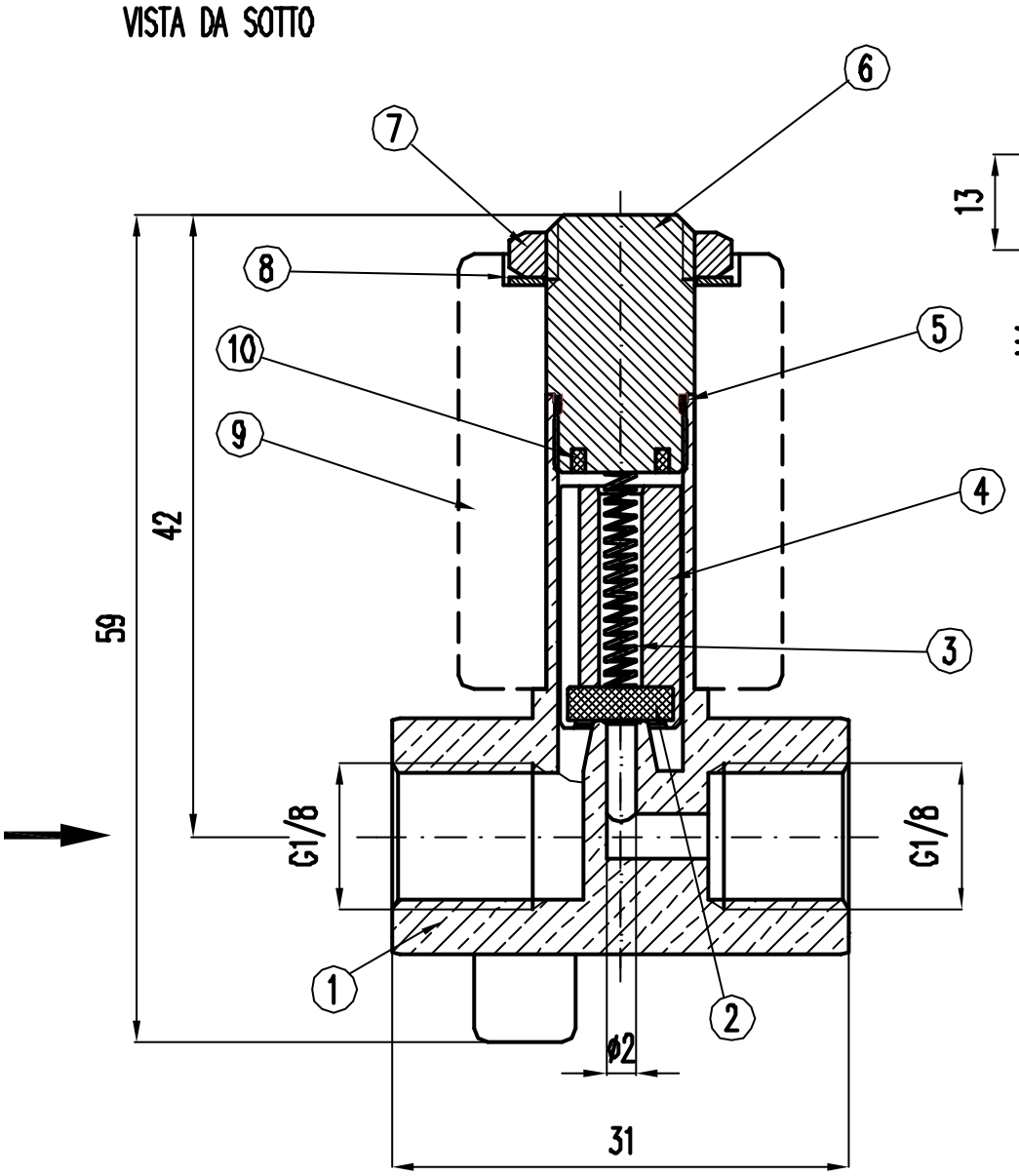

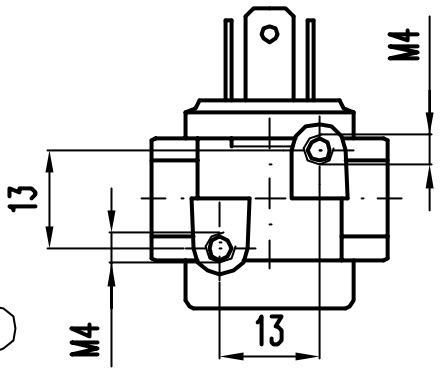

SCALA 1:1
VISTA DA SOTTO

10	1	ANELLO IN RAME	Cu ELETTR.		5181/2	
9	1	BOBINA 24Vac 50-60Hz 9VA			6000BH/B1FN	
8	1	RONDELLA CONICA	C70 ZINC.		6000/105	
7	1	GHIERA DI FISSAGGIO BOBINA ES.CH.14 G1/8	ACCIAIO AVP		6000/9	
6	1	NUCLEO FISSO	AISI 430F IMRE		5181/1	
5	1	RONDELLA DI TENUTA NUCLEO FISSO	HOSTAFLON TF1502		6000/106	
4	1	NUCLEO MOBILE	AISI 430F IMRE		5182	
3	1	MOLLA ø 0.3x15.8	AISI 302		1427	
2	1	FONDELLO DI TENUTA	VITON ALIM.		6000/1021A	
1	1	CORPO VALVOLA DN=2.0 mm	P-CuZn40Pb2		5946/1	
POS.	Q.TA'	DESCRIZIONE	MATERIALE	PESO [g]	N° DISEGNO	

FIRMA	MODIFICA ESEGUITA	REV.	DATA

CATEGORIA CONTABILE

GRUPPO MERCEOLOGICO

(XX.YY) Quote CRITICHE

Da ESEGUIRE secondo
Ciclo Lavoro N°

	DISEGNATO	CONTROLLATO	APPROVATO
DATA	20-09-06		
FIRMA	POLINI		

SOSTITUISCE DIS. N°

CONTENUTO NEL FILE N° 5946

TOLLERANZE GENERALI

CLASSE DI TOLLERANZA (O VALORE) m

NORMA UNI-ISO 2768

SCALA 2:1

OLAB srl

LA DITTA OLAB srl E' PROPRIETARIA DEL DISEGNO.
LA RIPRODUZIONE NON AUTORIZZATA SARA' PERSEGUITA A NORMA DI LEGGE.

COD. CLIENTE

RIF. CLIENTE

DESCRIZIONE E.V. 2 VIE INGRESSO-USCITA F-F G1/8 DN2.0 24Vac 50-60Hz 9VA

NUMERO DISEGNO 5946/P