SCALA 1:1

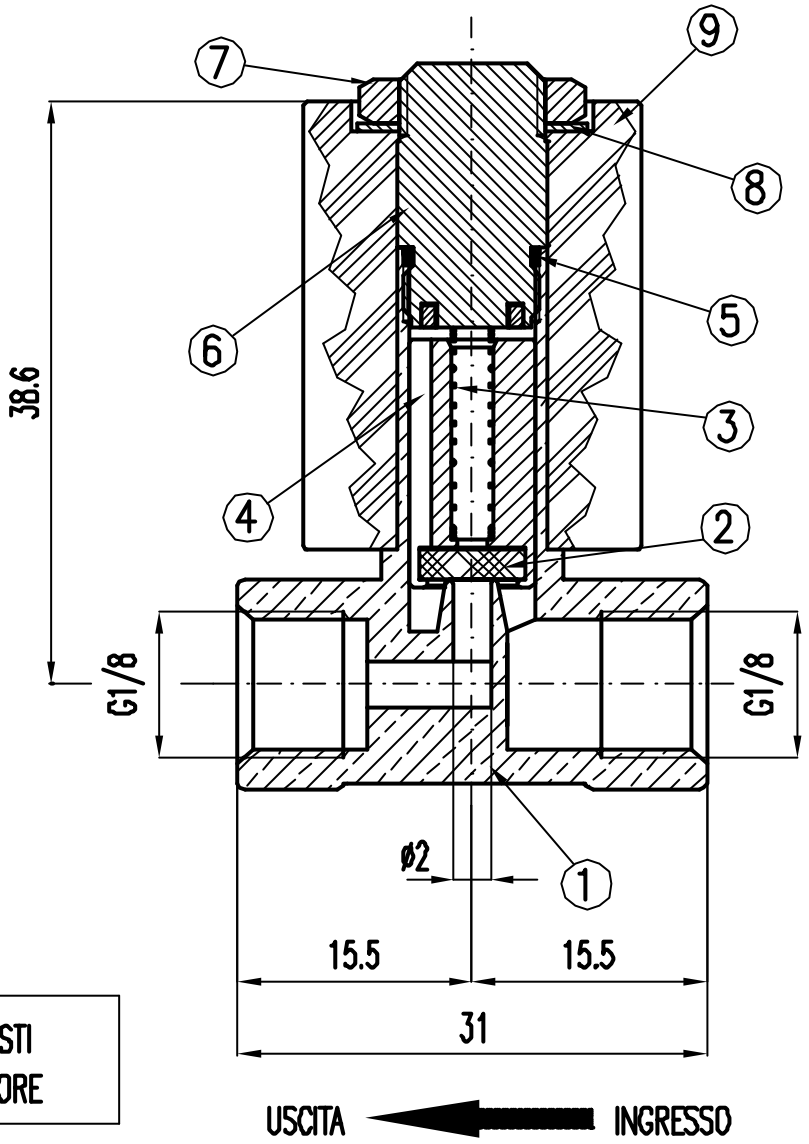

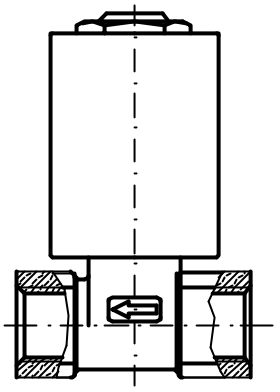

FASTON OPPOSTI
ALL'OSSERVATORE

9	1	BOBINA SERIE 6000/BH 24Vdc 10W CLASSE H	/		6000BH/B0DN	
8	1	RONDELLA CONICA ELASTICA	ACCIAIO ZINC.		6000/105	CATEGORIA CONTABILE
7	1	GHIERA ES. CH.14	ACCIAIO AVP		6000/9	
6	1	NUCLEO FISSO CON ANELLO IN RAME	AISI43DF IMRE		5181	GRUPPO MERCEOLOGICO
5	1	ANELLO DI TENUTA	TEFLON		6000/106	
4	1	NUCLEO MOBILE	AISI43DF IMRE		5182	
3	1	MOLLA	ACCIAIO INOX		1427	(XX.YY) Quote CRITICHE
2	1	FONDELLO DI TENUTA	NBR		6000/102B	
1	1	CORPO ELETTROVALVOLA	P-CuZn40Pb2		6000/401	Da ESEGUIRE secondo
POS.	Q.TA'	DESCRIZIONE	MATERIALE	PESO [g]	N° DISEGNO	Ciclo Lavoro N°

	DISEGNATO	CONTROLLATO	APPROVATO	SOSTITUISCE DIS. N°	TOLLERANZE GENERALI		SCALA
DATA	21/04/06				CLASSE DI TOLLERANZA (O VALORE)	m	2:1
FIRMA	MASSAROTTO			CONTENUTO NEL FILE N° 6000-4	NORMA UNI-ISO	2768	

OLAB srl	LA DITTA OLAB srl E' PROPRIETARIA DEL DISEGNO. LA RIPRODUZIONE NON AUTORIZZATA SARA' PERSEGUITA A NORMA DI LEGGE.	COD. CLIENTE	DESCRIZIONE E.V. A 2 VIE DN=2.0mm 24Vdc 10W - NBR
		RIF. CLIENTE	NUMERO DISEGNO 6000/4B

	MODIFICA ESEGUITA	REV.	DATA	FIRMA