Neoprendichtungen sind Temperaturbeständig in einem Temperaturbereich von -40 bis + 100° C.
Die Dichtungen sind für Wasser, Sauerstoff, Ozon, Luft. Sie haben auch eine gute Beständigkeit gegenüber Ölen, Fetten, Kohlenwasserstoffen und Alkoholen.

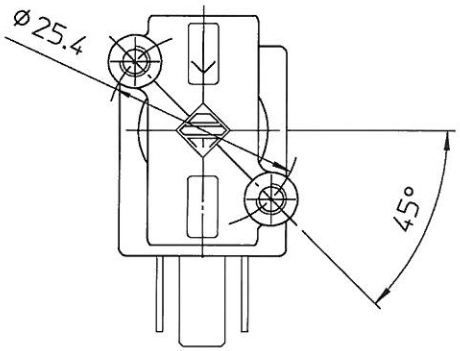

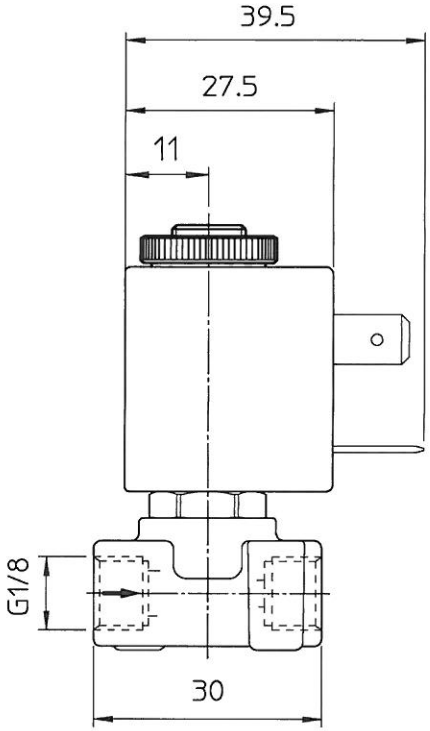

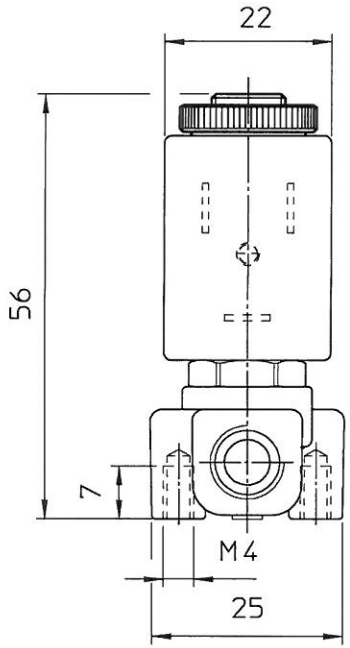

N.	MODIFICA / DESCRIPTION	DATA DATE	DIS DWN

PROPRIETA' DI ODE S.r.l. - VIETATA QUALSIASI DIVULGAZIONE
PROPERTY OF ODE S.r.l. - FORBIDDEN ANY DIVULGATION

1 : 1
SCALA-SCALE

DIS DWN: FRI — DATA DATE: '11-02-22
VER CHK: — 11/02/22

ODE s.r.l.
23823 COLICO (Lc)

DENOMINAZIONE
TITLE
2/2 SOLENOID VALVE FOR AQUARIUM

FOGLIO SHEET	DI OF	N° DIS. MODEL
1	1	21JN1RRN12-ACQ